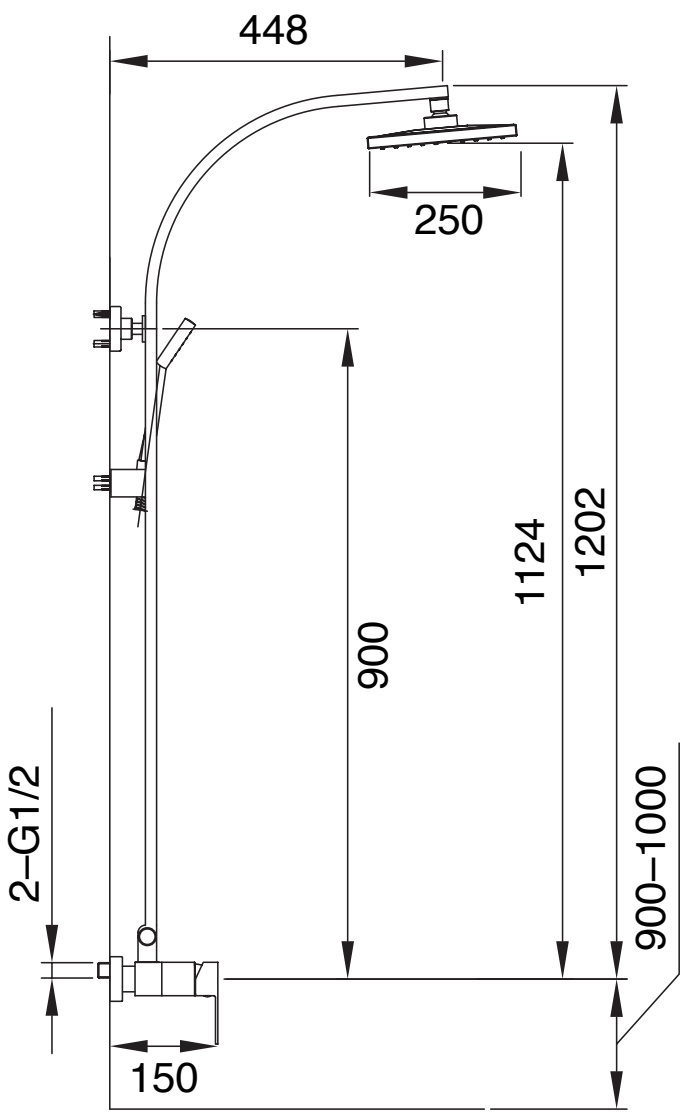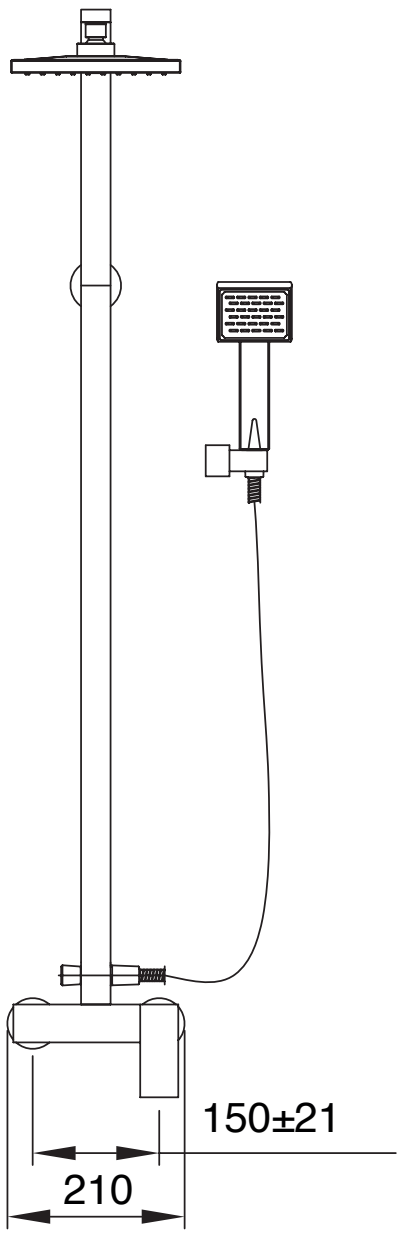ZESTAW KABINOWO – PRYSZNICOWY NATYNKOWY
TOR–ZKPN.400C